TECHNICKA SPECIFIKACE VYTAHU VYR. CISLO:		10020
Bezpecnostni predpis	:	EN81-20:2020+EN81-70:2021+A1:2022+EN81-73:2020
Typ vyrobku KONE	:	PW08/10-19
Jmenovita nosnost	:	630 kg
Pocet osob	:	8
Jmenovita rychlost	:	1.00 m/s
Zrychleni / zpomaleni	:	0.5 m/s2
Zdvih	:	3150 mm
Pocet stanic / nastupist	:	2 / 2
Pocet vstupu do klece	:	1
Typ dveri	:	KES202/Frame/2L
Sirka dveri	:	900 mm
Vyska dveri	:	2000 mm
Typ klece	:	HERMES
Vnitrni vyska klece	:	2100 mm
Vnitrni sirka klece	:	1100 mm
Vnitrni hloubka klece	:	1400 mm
Vnitrni podlahova plocha klece	:	1.54 m2
Ram klece	:	ICSUS
Pocet sad konzoli voditek (standard + extra)	:	5 + 0
Voditka klece	:	T82-1/B
Zachycovace na kleci	:	Klouzavý jednosměrný
Narazniky pod kleci	:	PU100x80D
Ram vyvazovaciho zavazi	:	FCWT2
Zachycovace na vyvazovacim zavazi	:	None
Voditka vyvazovaciho zavazi	:	HT60-15
Narazniky pod vyvazovacim zavazim	:	PU100x80D
Pohon	:	KDL16S
Ridici system	:	KCE / DC
Vytahovy stroj	:	NMX07
Prumer trakcniho kotouce	:	340 mm
Uhel podriznuti drazky	:	95º
Lanovani	:	2:1
Nosna lana (pocet x D)	:	3xD8
Omezovac rychlosti, lanko omezovace rychlosti	:	OL35, d6
POZADAVKY NA ELEKTROINSTALACI		
Hlavni napajeni	:	3x400VAC -15%/+10%
Frekvence	:	50 Hz ±1 Hz
Jisteni v budove	:	3x16 A
Jisteni samostatneho osvetleni	:	-
Jmenovity proud, In	:	11 A
Max. zaberovy proud, Ia	:	15 A
Hlavni jistic v rozvadeci vytahu	:	3x10 A
Jisteni osvetleni sachty a klece	:	10 A + 6 A
Max. zkratovy proud, hlavni privod	:	6 kA
Max. zkratovy proud, osvetleni	:	6 kA
Tepelne ztraty v horni casti sachty	:	0.704 kW
Jmenovity vykon motoru pri plnem zatizeni, P	:	4 kW
Jmenovite otacky motoru	:	112.3 rpm
Max. pocet startu za hodinu / zatezovatel v %	:	180/ED35%
HMOTNOSTI		
Hmotnost klece [K] vc. lokalni vybavy	:	365 kg
Lokalni vybava	:	0 kg
Kabinove dvere (F)	:	58 kg
Dodatecna hmotnost	:	-
Ram klece (T)	:	156 kg
Dovazeni klece	:	-
KQT (vc. dveri)	:	1151 kg
KQT (min./max.)	:	1095 / 1430 kg
Total CWT Required	:	774 kg
POMER VYVAZENI KLECE:	:	40%
VYVAZENI KLECE:	:	252±12.5 kg
DT device setting	:	S parameter

ZAKAZNIK (pripadne KONE) ZAJISTI VE SHODE S UZAVRENOU SoD:

1. Vnitrni povrch sten sachty hl. na strane vstupu hladky. Sachta cista, vybilena. - Zajisti dodavatel stavby.
2. Ve vsech nastupistich otvor pro sachetni dvere. Otvory musi lezet ve svislici.
   Dverni otvory do sachty zabezpeceny proti pripadnemu padu do sachty.
   Po montazi sachetnich dveri stavba zacisti mezeru mezi ramem dveri a dvernim otvorem. - Zajisti dodavatel stavby.
3. Ve strope sachty montazni oka s vyznacenou max. nosnosti. - Zajisti dodavatel stavby.
4. Vetraci otvor (podle CSN EN 81-20 cl.5.2.1.3 a přílohy E.3) bude osazen kryci mrizkou v horni casti sachty. - Zajisti dodavatel stavby.
5. Privod proudu pro pohon vytahu, pro osvetleni sachty a pro zasuvku v prohlubni, viz. list G-1. - Zajisti dodavatel stavby.
6. Skladovaci a uzamykatelny prostor min. 30 m2 blizko sachty a pristupove cesty k sachte bez prekazek. - Zajisti dodavatel stavby.
7. Konecny nater (opravu nateru) vytahovych casti podle pokynu montera vytahu. - Zajisti dodavatel stavby.
8. Olejivzdorny nater dna a všech sten prohlubne do vysky min. 300 mm. - Zajisti dodavatel stavby.
9. Teplota v sachte nesmi byt vyssi nez +40°C a nizsi nez +5°C. - Zajisti dodavatel stavby.
1. V sachte nesmi byt zarizeni nebo el. vedeni, ktere nesouvisi s provozem vytahu.
11. Silove ucinky od vytahu musi byt zachyceny a utlumeny konstrukci sachty nebo budovy. - Zajisti dodavatel stavby.
12. Sachta: kvalita betonu min. C25/30 a tl. sten sachty min.150 mm. - Zajisti dodavatel stavby.
   Pozn. pro velke nosnost nad 1000kg a/nebo pro akusticky chranene mistnosti doporucena tl. steny min. 250 mm. - Zajisti dodavatel stavby.
13. Hasici pristroj doprucujeme umistit v blizkosti vytahoveho rozvadece, doporuceny typ rucni snehovy. - Zajisti dodavatel stavby.
14. Osvetleni sachty, zasuvka v prohlubni 230V/16A a zebrik pro pristup do prohlubne. - Zajistuje KONE.
   Pozn. Jestlize osvetleni sachty KONE nezajistuje, potom osvetleni provest dle CSN EN 81-20, cl. 5.2.1.4
15. Vsechny rozmery jsou udany v milimetrech, pokud neni uvedeno jinak.
16. Neodmerujte z tohoto vykresu.
17. Veskere zmeny musi byt oznameny nasi prislusne pobocce KONE.
18. Pro jinou dimenzi privodniho kabelu nez v bode 5. kontaktujte prosím KONE specialistu.

DOPORUCENY MATERIAL SACHTY: BETON anebo OCELOVA KONSTRUKCE s HALFEN profily (Pozn. prohluben v provedeni BETON)

DOPORUCENE KOTVENI SACHETNICH DVERI: HMOZDINA anebo T-sroub

DOPORUCENE KOTVENI VODITEK: HMOZDINA anebo T-sroub

POZOR - POKUD JE SACHTA Z OCELOVE KONSTRUKCE NEBO JINEHO MATERIALU NEZ BETON NUTNO VZDY PRESNY NAVRH RESENI KONZULTOVAT S POBOCKOU KONE
MAX. NADMORSKA VYSKA: 3 000 m NAD UROVNI HLADINY MORE
MAX. RELATIVNI VLHKOST: 95% (PRI +40°C)

V ZAVISLOSTI NA TYPU VYTAHU (MonoSpace 300/500/700 DX nebo TranSys DX nebo NMonoSpace DX) a PARAMETRECH ZVOLENEHO RESENI, PROJEKCNI HODNOTY HLUKU JSOU:
HLUK V HORNI CASTI SACHTY OD STROJE VYTAHU: LpAmax, impulsne od max. 62dB (A) do max. 66dB (A)
HLUK V NASTUPISTI PRI PRUJEZDU KABINY: od max. 52dB (A) do max. 58dB (A)
HLUK V NASTUPISTI PRI PRIJEZDU KABINY A OTEVRENI DVERI: LpAmax od max. 55dB (A) do max. 59dB (A)
HLUK V KABINE BEHEM NORMALNI JIZDY: LAeq od max. 52dB (A) do max. 58dB (A)
DALSI INFO OHLEDNE PROJEKTOVANI SACHET S OHLEDEM NA SIRENI HLUKU OD VYTAHU - VIZ. CSN 27 4210, v platnem zneni

ELEKTRICKE SCHEMA

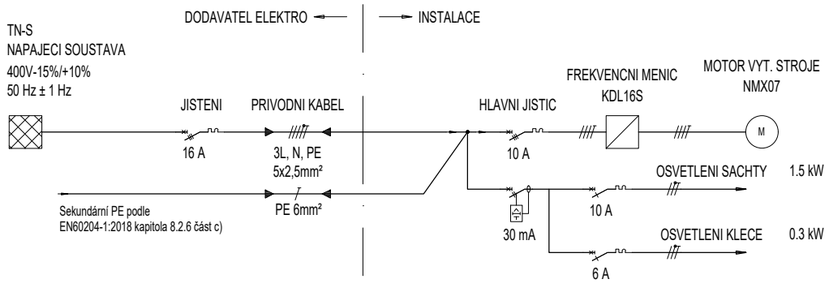

- PRIPRAVU A VYCHOZI REVIZI KABELAZE HL. NAPAJENI - ZAJISTUJE DODAVATEL ELEKTROINSTALACE

Průřez a maximální délka kabelu hlavního přívodu jsou dány na základě předpokládaných podmínek řešení projektu ELEKTRO.
Skutečné provedení závisí na:
- použitém typu přívodního kabelu, proudovém ochranném zařízení a jmenovitém proudu
- podmínkách instalace A2 v budovách podle IEC 60364
- na dovoleném poklesu napětí maximálně 3% v přívodním kabelu při max. záběrovém proudu během zrychlení

Může být nezbytný přívodní kabel s větším průřezem, pokud se skutečné podmínky instalace liší od předpokládaných podmínek daných projektem.
Dané hodnoty selektivity mezi jištěním hlavního přívodu a hlavním jističem výtahu nemusí být zajištěny za všech podmínek.
Aby byla zajištěna správná selektivita mezi jištěním hlavního přívodu v budově a jištěním ve výtahovém rozváděči, může být požadováno větší jištění hlavního přívodu. V takovém případě může být požadován také větší průřez kabelu hlavního přívodu.
Na hlavních svorkách výtahu se musí ověřit dostatečně nízká impedance smyčky v místě poruchy, aby byla zajištěna účinnost prostředků ochrany s automatickým odpojením napájení v případě poruchy uzemění.
Dodavatel řešení hlavního přívodu je zodpovědný za jeho správný, bezpečný návrh a za jeho instalaci až po hlavní svorky výtahu.

Dřevěné zábrany proti pádu do šachty při montáži.

1. Rozměry dřevěných zábran a jejich provedení musí splňovat požadavky ČSN EN 13374 - Zajistí dodavatel stavby.
2. Dřevené zábrany musí mít tyto parametry:
   - do velikosti otvoru Lmax = 2000 mm mají zábrany rozměr 30 x 150 x (L+ min 600) mm - přesah minimálně 300 mm na každé straně otvoru,
   - do velikosti otvoru Lmax = 3000 mm mají zábrany rozměr 40 x 200 x (L+ min 600) mm - přesah minimálně 300 mm na každé straně otvoru.
   Zábrany jsou vyrobeny ze dřeva třídy minimálne C14 (podle ČSN EN 338) - Zajistí dodavatel stavby.
3. Kotvení zábran musí být provedeno tak, aby přeneslo veškerá zatížení a musí odpovídat CSN 73 8101 - Zajistí dodavatel stavby.
4. Volná mezera mezi zábranami nesmí být větší než 470 mm, viz. obrazek níže - Zajistí dodavatel stavby
5. POZOR - toto řešení je vhodné jen pro účely použití pro ochranu dveřních otvorů do vytahových šachet pro nové stavby.
6. Toto řešení NELZE použít pro případy, kdy se jedná o existující budovu a vyměňuje se původní výtah za nový.
   V takových případech se musí zajistit celoplošné zakrytí dveřních otvorů - zajistí buď objednatel nebo KONE v závislosti na podmínkách SoD.

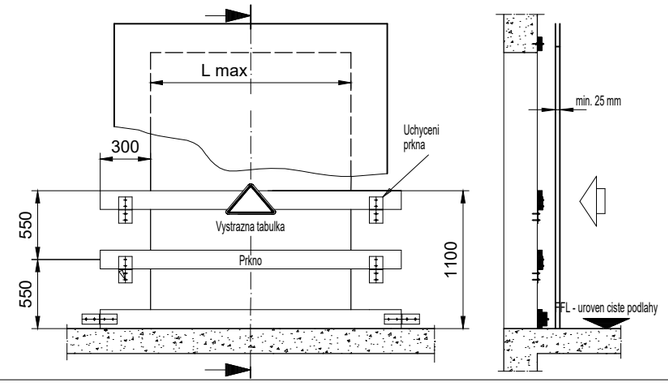

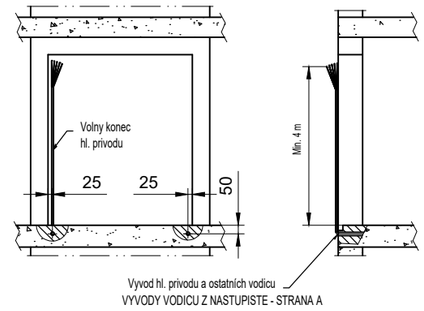

Vykresy schvaleny s/bez komentare:

Datum: Podpis/razitko:

Verze	Datum	Popis	Nakreslil	Schvalil
cs.-.1	2024-11-18	First issue	Pavel Chromec	

KONE a.s.
Evropská 423/178
160 00 Praha 6 - Vokovice

Nazev projektu: DD Jakartovice
Adresa umisteni vytahu: MonoSpace 300 DX
Nazev vykresu: TECHNICKE INFORMACE
Cislo vytahu: T-0006721628

Cislo zakazky	C. vykr.	T-0006721628-010-G-1-1	Zmena	Strana
T-0006721628	Uziv. c.	-	-	1 (1)

KONE Corporation © 2022 / KP26.3.2024 / C#26-03-2024 / QD-01100

A3

POKUD JE OSTENI VEDLE DVERI MENSI NEZ 5 mm, NENI NUTNO HO PRIPRAVOVAT.
DVERNI OTVOR MUZE BYT O TUTO HODNOTU VETSI A JEHO DOKRYTI BUDE PROVEDENO
AZ PO MONTAZI DVERI PRI ZACISTOVANI DVERNIHO OTVORU - ZAJISTI DODAVATEL STAVBY.

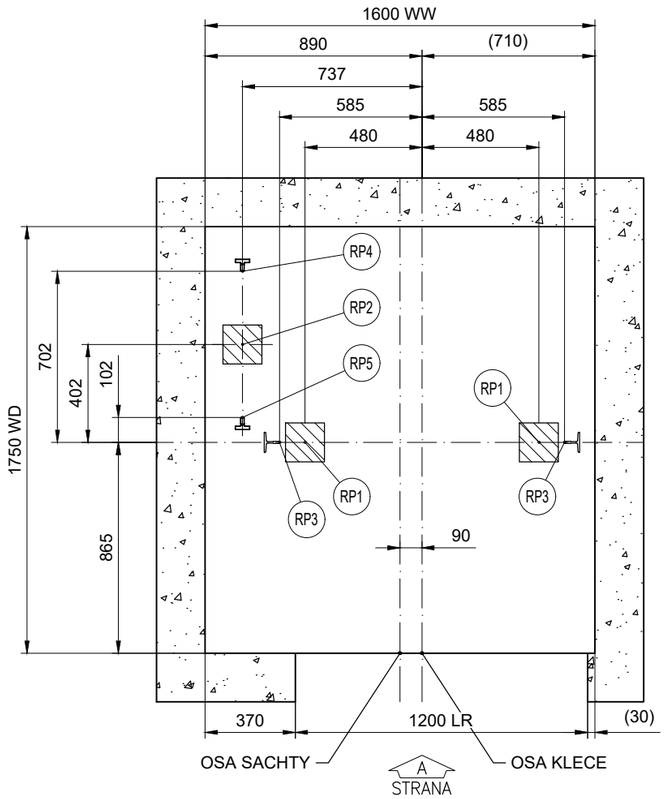

SILY NA DNO PROHLUBNE
Meritko 1:25

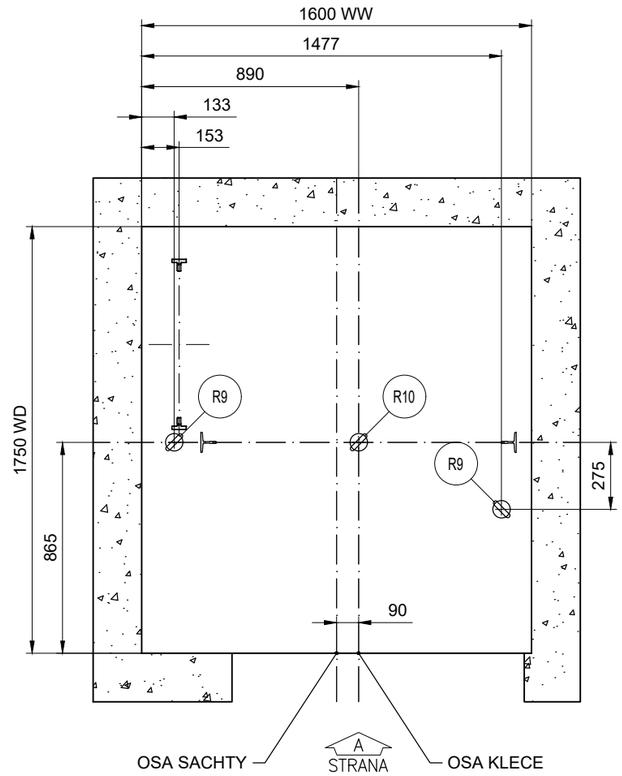

ROZMISTENI MONTAZNICH OK
Meritko 1:25

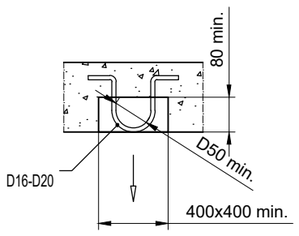

R9 = 15 kN
R10 = 20 kN

MONTAZNI OKA (ZAJISTUJE STAVBA)
R9 - NOSNOST
R10 - NOSNOST

NENI URCEN PRO VYROBU
POUZE JAKO ROZMEROVA CHARAKTERISTIKA
ZA UNOSNOST MONTAZNICH OK/HAKU
ZODPOVIDA STAVBA

MONTAZNI OKA/HAKY S VYZNACENOU MAX.NOSNOSTI
SPOLU S PISEMNYM OSVEDCENIM O JEJICH UNOSNOSTI
A VE SHODE S MISTNIMI PREDPISY
ZAJISTI STAVBA

MUZE NASTAT SITUACE, KDY BUDOU VSECHNA
OKA ZATIZENA SOUCASNE.

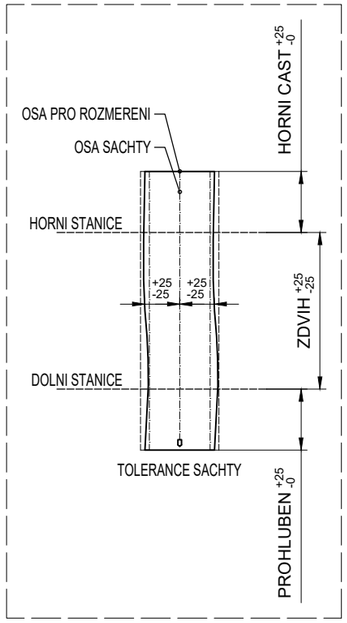

MAXIMALNI REAKCE NA DNO PROHLUBNE

CISLA VYTAHU: 10020

Zatizeni	Hodnota (kN)	Hodnota (kN)	Hodnota (kN)	Hodnota (kN)
RP1	29.5	-	-	-
RP2	46.5	-	-	-
RP3	22.6	-	-	-
RP4	22.4	-	-	-
RP5	4.1	-	-	-
RP6	-	-	-	-

Pozn.:

Reakce RP1...RP6 nepusobi na dno prohlubne soucasne.

HLAVNI TECHNICKA SPECIFIKACE

VYTAHU: 10020

Bezpecnostni predpis	EN81-20			
Typ vytahu KONE	PW08/10-19			
Trida vytahu	Osobní			
Nosnost	630 kg			
Pocet osob	8			
Rychlost	1 m/s			
Pocet stanic/nastupist	2/2			
Zdvih	3150 mm			

KONE a.s.
Evropská 423/178
160 00 Praha 6 - Vokovice

Nazev projektu: DD Jakartovice

Adresa umisteni vytahu: MonoSpace 300 DX

Nazev vykresu: VYKRES PRO DODAVATELE STAVBY

Cislo vytahu: T-0006721628

Cislo zakazky	C. vykr.	T-0006721628-010-B-1-1	Zmena	Strana
T-0006721628	Uziv. c.	-	-	1 (4)

© KONE Corporation

A3

2022 / KP26.3.2024 / C#26-03-2024 / QD-01100

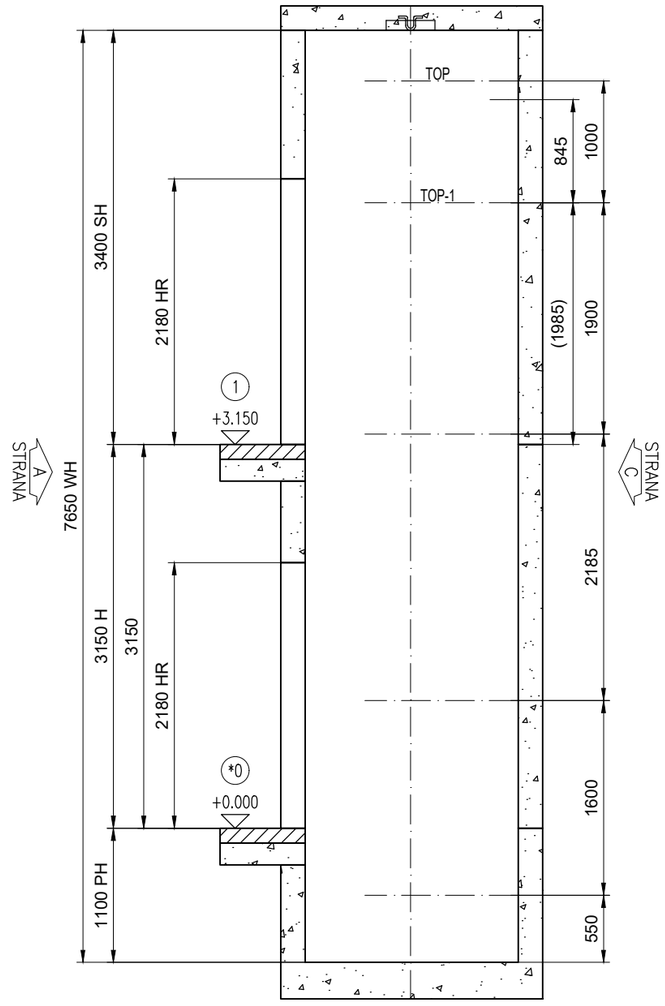

REZ A-A
HMOZDINY A
Meritko 1:50

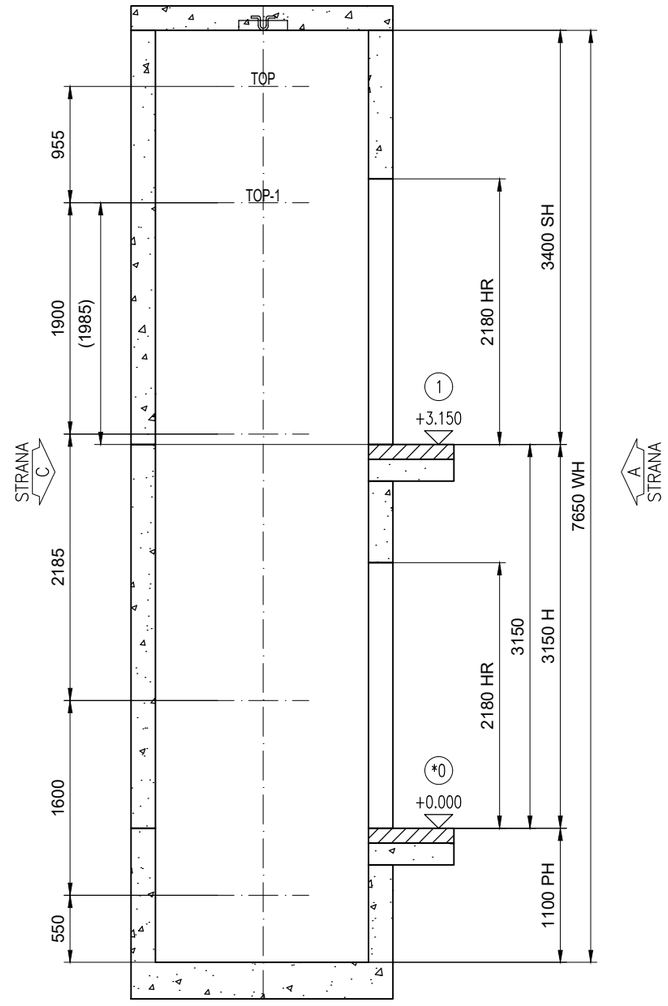

REZ B-B
HMOZDINY A
Meritko 1:50

MAXIMALNI SILY V MISTECH KOTVENI VODITEK		
CISLA VYTAHU:		T-0006721628
	Zatizeni	Hodnota (kN)
S top, P top, T top	P top	1.56
	S top	4.05
	T top	2.7
S top-1, P top-1, T top-1	P top-1	3.79
	S top-1	5.18
	T top-1	4.64
S rest, P rest, T rest	P rest	2.02
	S rest	1.3
	T rest	2.25

REAKCE NA STENY SACHTY V MISTE KOTVENI VODITEK			
CISLA VYTAHU:			T-0006721628
JMENOVITA NOSNOST:			630 kg
Fy, Fx, Tx, Ty			
		Nosnost	Hodnota (kN)
Strana kabiny	Mimo horni	Max Fx car	1.29
		Max Fy car	1.14
	Nahore Horni-1 Horni-2	Tx	4.05
		Ty	-
		Max Fx car	1.29
		Max Fy car	1.14
Vytahovy stroj strana	Mimo horni	Max Fx car	1.29
		Max Fy car	1.14
	Nahore Horni-1 Horni-2	Tx	1.53
		Ty	0.87
		Max Fx car	1.29
		Max Fy car	1.14

PODLAZI CISLO:	PODLAZI OZNACENI VSTUP		HR	LR	FFL - UROVEN CISTE PODLAHY PODLAHY	PODLAZI VYSKA
	Strana A	Strana C				
2	1	--	2180	1200	3150	3150
* 1	0	--	2180	1200	0	

* = HLAVNI STANICE

VYSKA HORNIHO PREJEZDU	3400
VYSKA ZDVIHU	3150
VYSKA PROHLUBNE	1100
VYSKA SACHTY	7650
SIRKA SACHTY	1600
HLOUBKA SACHTY	1750

2022 / KP26.3.2024 / C#26-03-2024 / QD-01100

© KONE Corporation

A3

KONE a.s.
Evropská 423/178
160 00 Praha 6 - Vokovice

Nazev projektu	DD Jakartovice
Adresa umisteni vytahu	MonoSpace 300 DX
Nazev vykresu	VYKRES PRO DODAVATELE STAVBY
Cislo vytahu	T-0006721628

Cislo zakazky	C. vykr.	T-0006721628-010-B-2-1	Zmena	Strana
T-0006721628	Uziv. c.	-	-	2 (4)

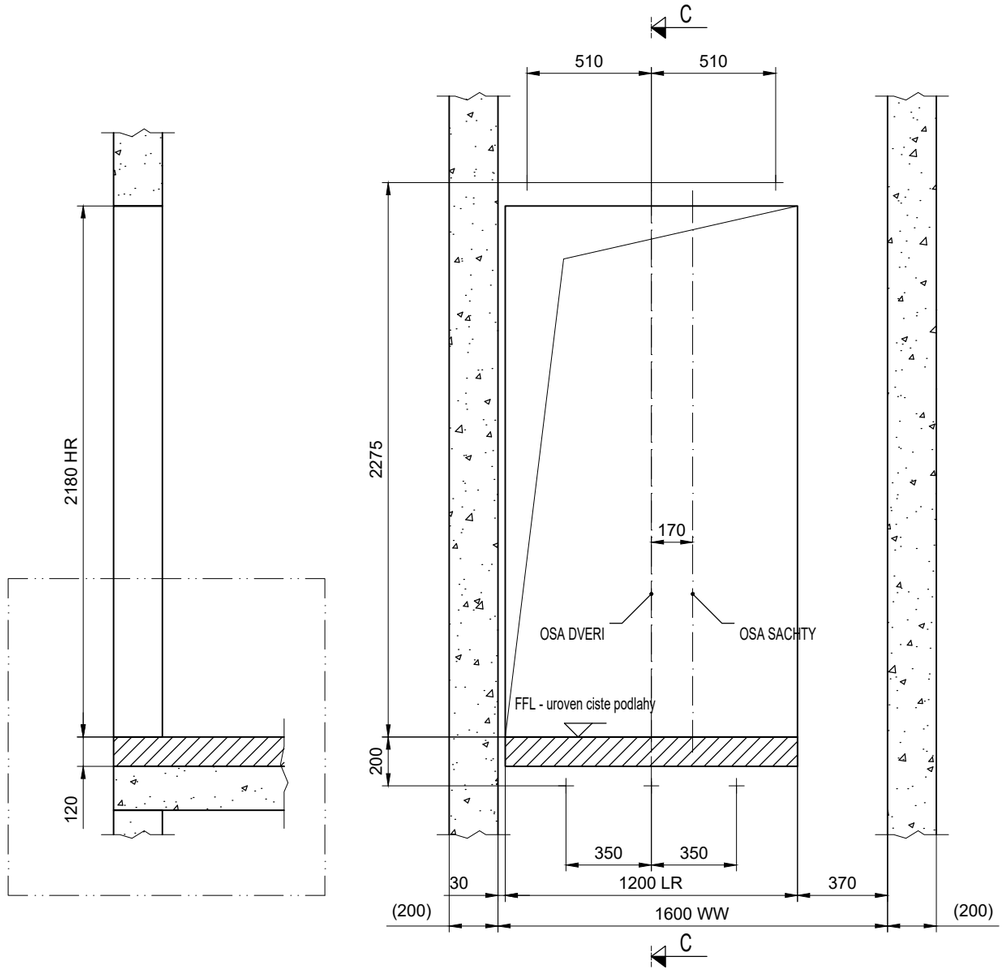

STAVEBNI OTVORY
POHLED ZE SACHTY
Podlazi: 0

Meritko 1:25

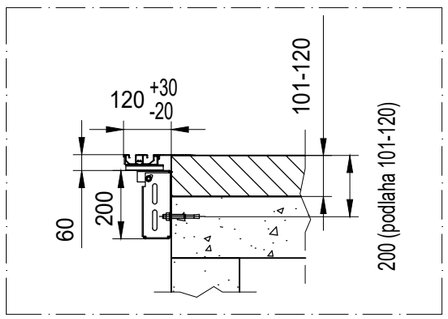

KONE a.s. Evropská 423/178 160 00 Praha 6 - Vokovice	Nazev projektu	DD Jakartovice		
	Adresa umisteni vytahu	MonoSpace 300 DX		
	Nazev vykresu	VYKRES PRO DODAVATELE STAVBY		
	Cislo vytahu	T-0006721628		
Cislo zakazky	C. vykr.	T-0006721628-010-B-3-1	Zmena	Strana
T-0006721628	Uziv. c.	-	-	3 (4)

© KONE Corporation

2022 / KP26.3.2024 / C#26-03-2024 / QD-01100

A3

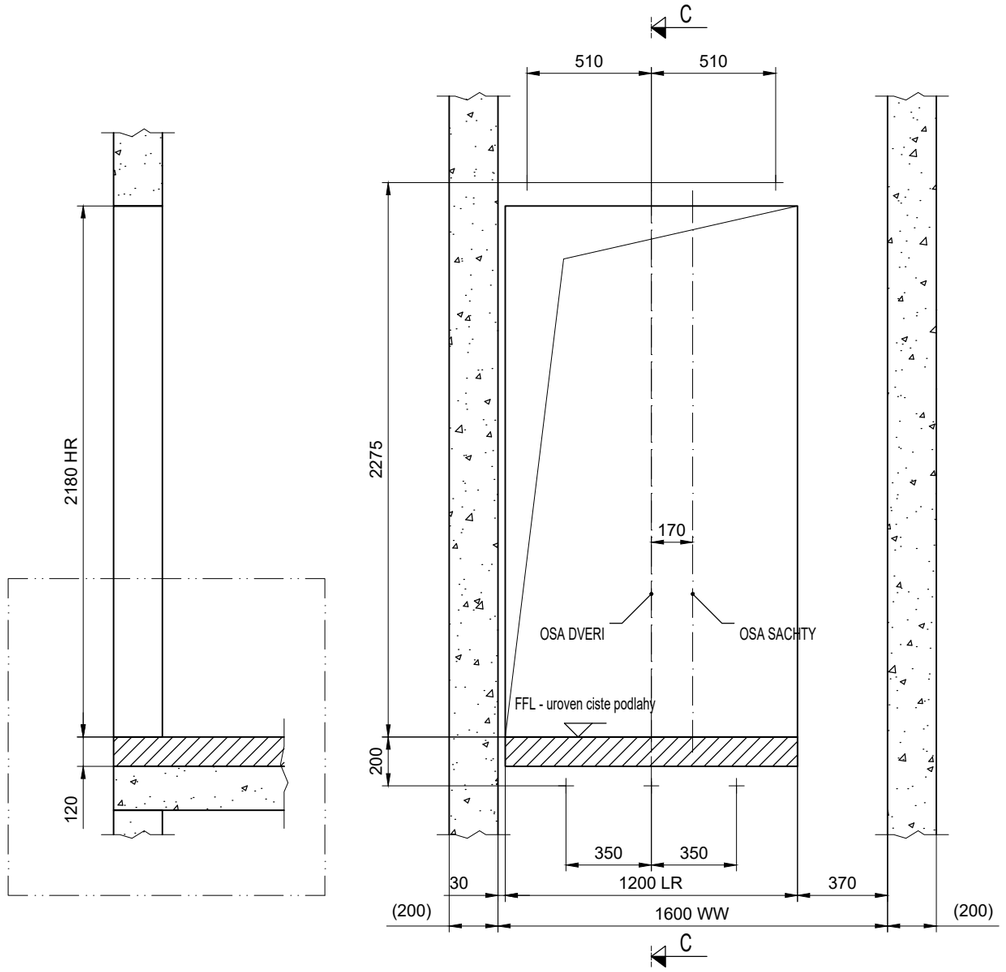

STAVEBNI OTVORY
POHLED ZE SACHTY
Podlazi: 1

Meritko 1:25

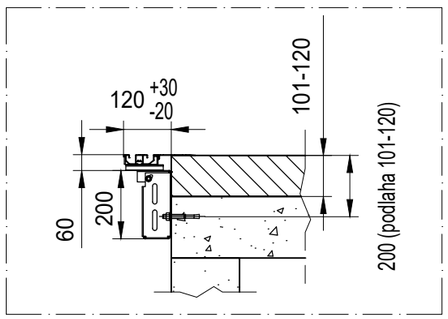

KONE a.s. Evropská 423/178 160 00 Praha 6 - Vokovice	Nazev projektu	DD Jakartovice		
	Adresa umisteni vytahu	MonoSpace 300 DX		
	Nazev vykresu	VYKRES PRO DODAVATELE STAVBY		
	Cislo vytahu	T-0006721628		
Cislo zakazky	C. vykr.	T-0006721628-010-B-3-2	Zmena	Strana
T-0006721628	Uziv. c.	-	-	4 (4)

© KONE Corporation

2022 / KP26.3.2024 / C#26-03-2024 / QD-01100

A3

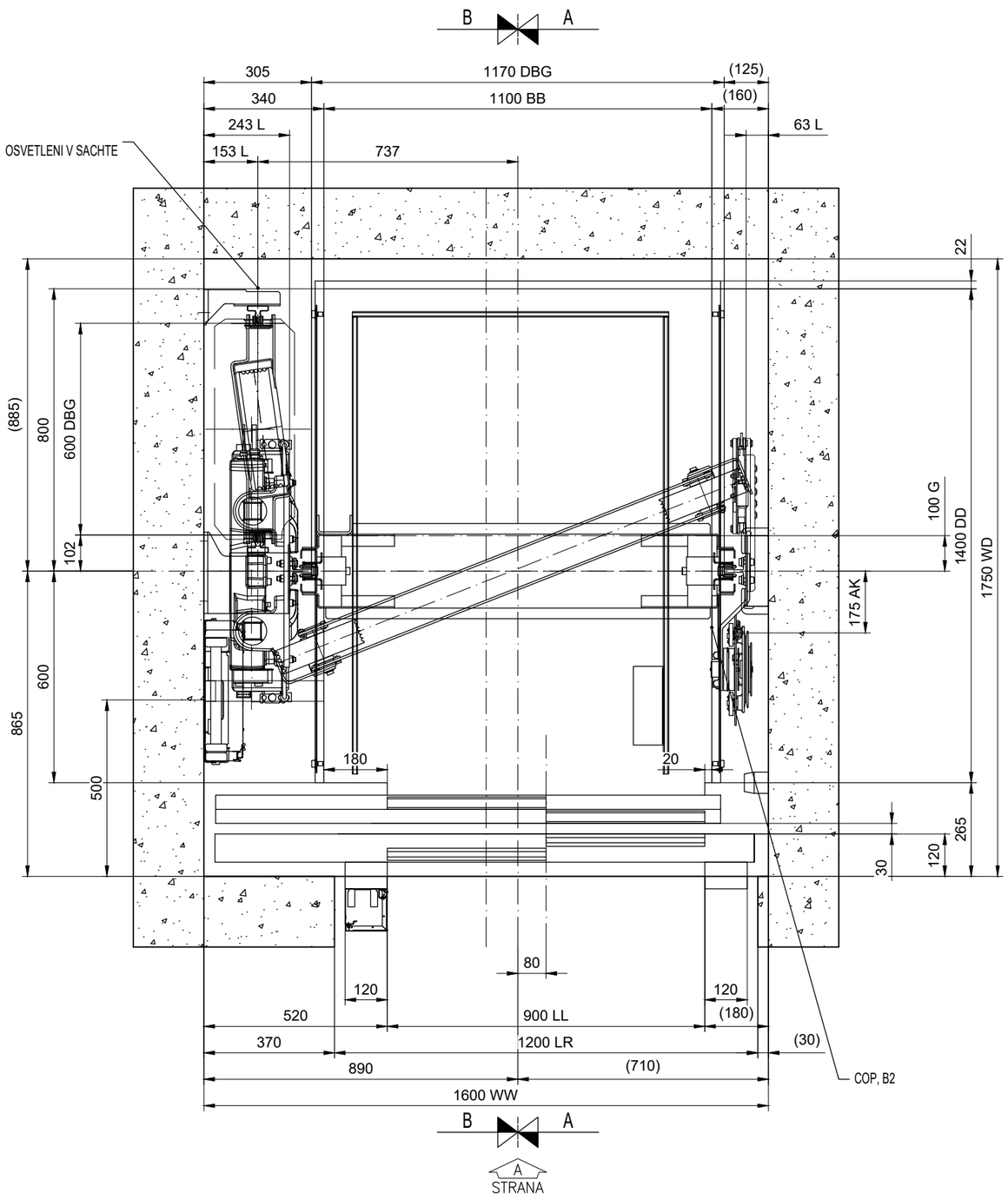

PUDORYS KLECE A SACHTY

Meritko 1:15

Wider filler (+20 mm in width)
in case of steel fillers,
otherwise Std fillers

HLAVNI TECHNICKA SPECIFIKACE				
VYTAHU:	10020			
Bezpecnostni predpis	EN81-20			
Typ vytahu KONE	PW08/10-19			
Trida vytahu	Osobní			
Nosnost	630 kg			
Pocet osob	8			
Rychlost	1 m/s			
Pocet stanic/nastupist	2/2			
Zdvih	3150 mm			

KONE a.s.
Evropská 423/178
160 00 Praha 6 - Vokovice

Nazev projektu: DD Jakartovice

Adresa umisteni vytahu: MonoSpace 300 DX

Nazev vykresu: VYKRES PRO MONTAZ VYTAHU

Cislo vytahu: T-0006721628

Cislo zakazky	C. vykr.	T-0006721628-010-I-1-1	Zmena	Strana
T-0006721628	Uziv. c.	-	-	1 (5)

© KONE Corporation

A3

2022 / KP26.3.2024 / C#26-03-2024 / QD-01100

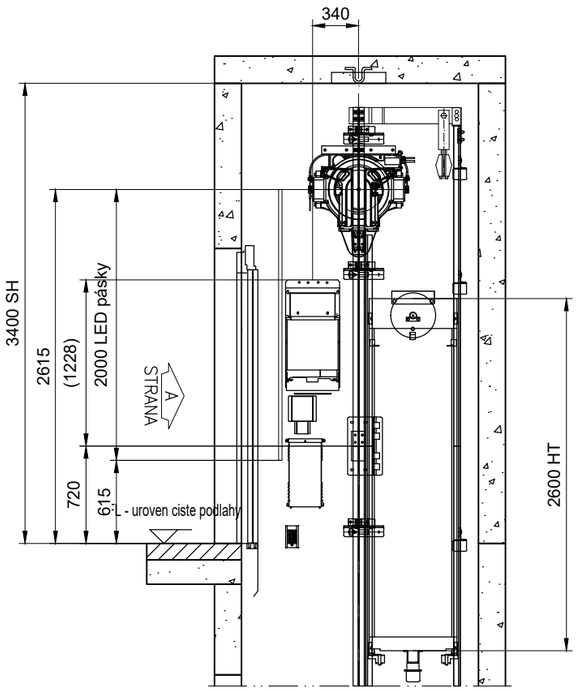

REZ A-A

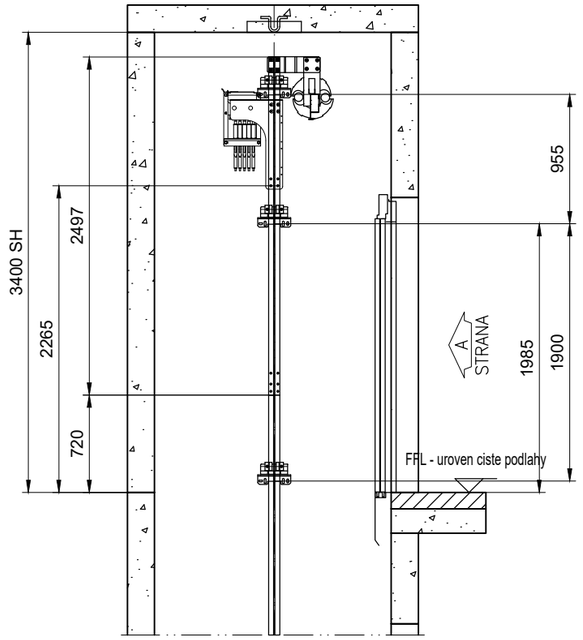

REZ B-B

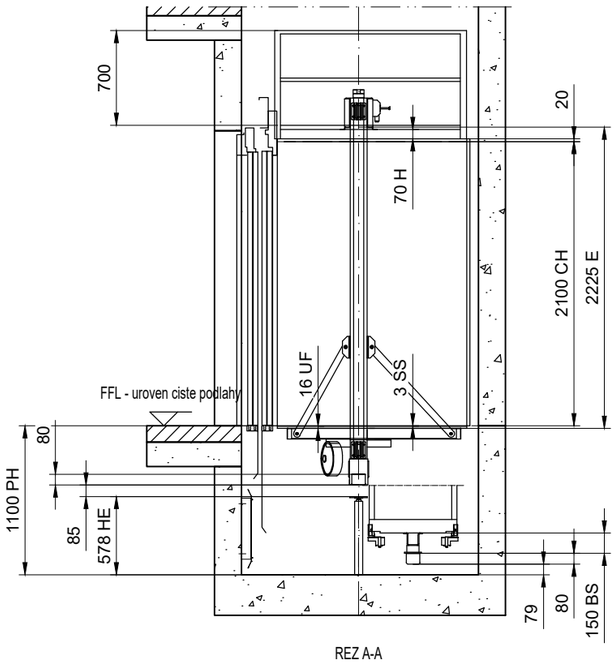

REZ A-A
Meritko 1:45

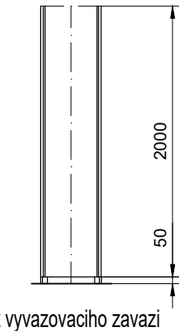

Kryt vyvazovaciho zavazi

POZNAMKA PRO INSTALACI 252±12.5 kg/40%
POMER VYVAZENI KLECE:

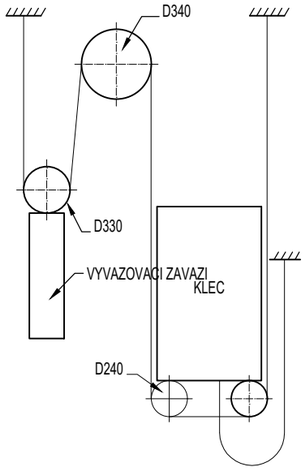

LANOVANI CSW : 2:1

KONE a.s. Evropská 423/178 160 00 Praha 6 - Vokovice		Nazev projektu: DD Jakartovice		
		Adresa umisteni vytahu: MonoSpace 300 DX		
		Nazev vykresu: VYKRES PRO MONTAZ VYTAHU		
		Cislo vytahu: T-0006721628		
Cislo zakazky: T-0006721628	C. vykr.:	T-0006721628-010-I-1-2	Zmena: -	Strana: 2 (5)
	Uziv. c.:	-		

© KONE Corporation

A3

2022 / KP26.3.2024 / C#26-03-2024 / QD-01100

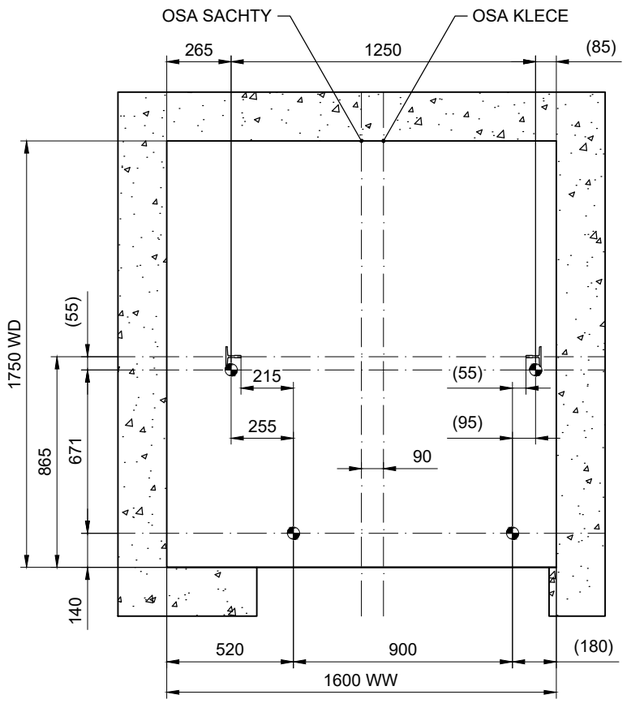

A
STRANA

ROZMERENI PRED ZACATKEM MONTAZE, DRAT
Meritko 1:25

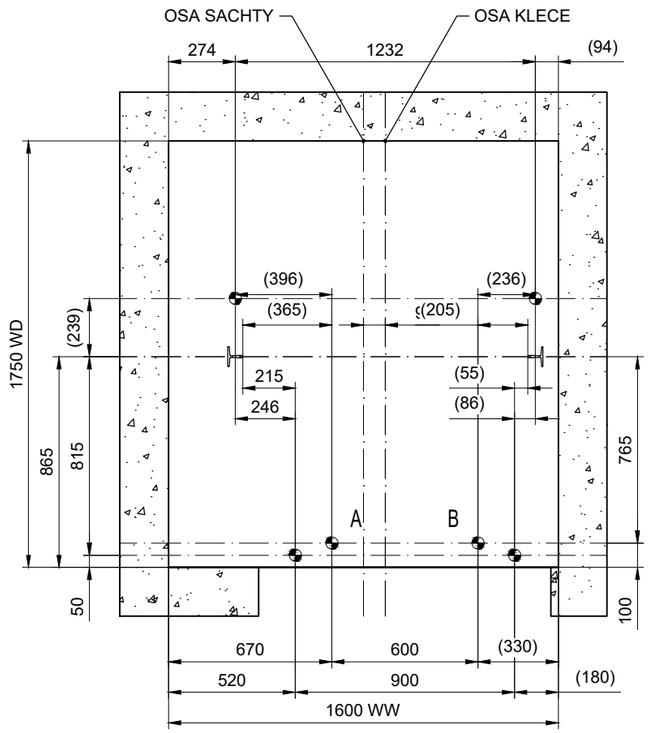

A
STRANA

ROZMERENI PRED ZACATKEM MONTAZE, LASER
Meritko 1:25

A. a B. bude
uvažováno pouze v
případe šablony prohlubně

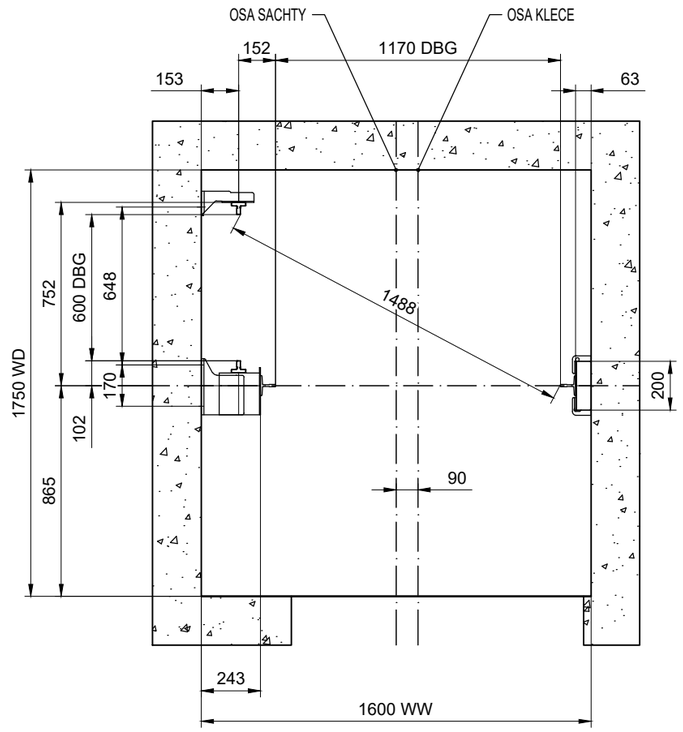

A
STRANA

VODITKA
Meritko 1:25

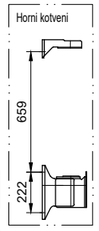

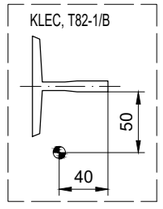

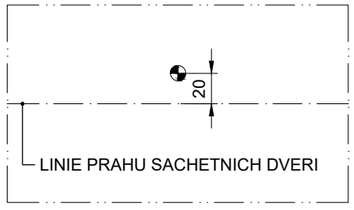

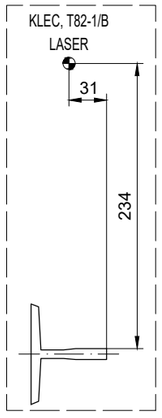

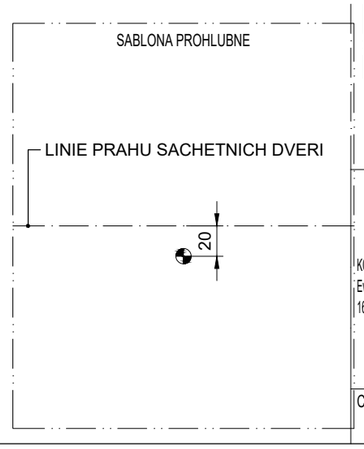

KONE

KONE a.s.
Evropská 423/178
160 00 Praha 6 - Vokovice

Nazev projektu	DD Jakartovice
Adresa umisteni vytahu	MonoSpace 300 DX
Nazev vykresu	VYKRES PRO MONTAZ VYTAHU
Cislo vytahu	T-0006721628

Cislo zakazky	C. vykr.	T-0006721628-010-I-2-1	Zmena	Strana
T-0006721628	Uziv. c.	-	-	3 (5)

© KONE Corporation

A3

2022 / KP26.3.2024 / C#26-03-2024 / QD-01100

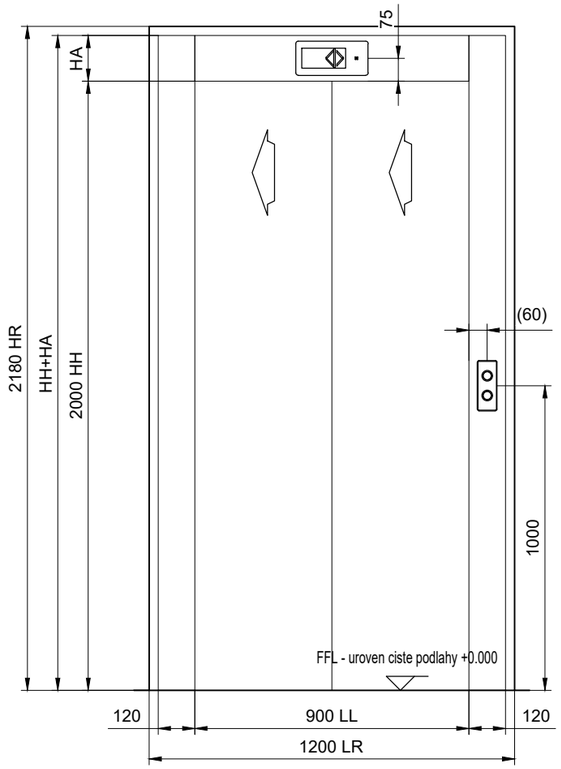

VSTUP
Podlazi: 0
Meritko 1:20

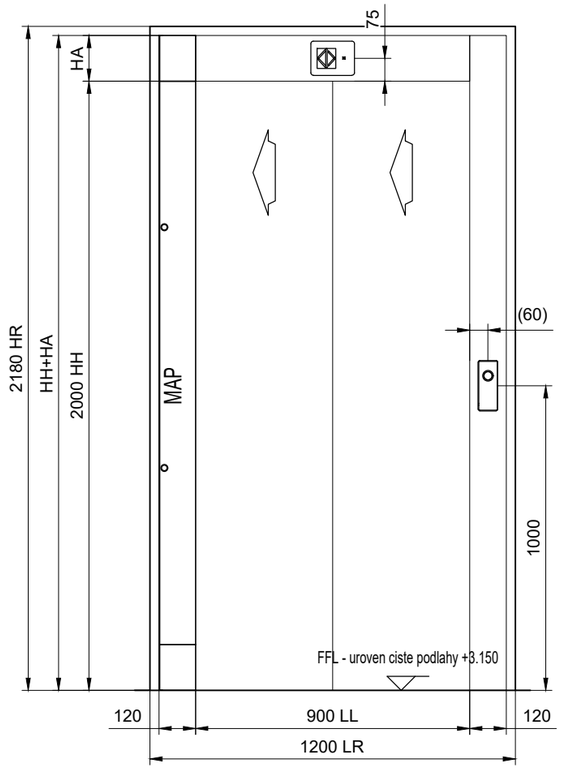

VSTUP
Podlazi: 1
Meritko 1:20

	HA	HH+HA
Podlazi: 1, Strana A	150	2150
Podlazi: 2, Strana A	150	2150

NASTUPISTE	PRIVOLAVAC	SIGNALIZACE
HORNI (Podlazi: Podlazi: 1, Strana A)		
HLAVNI STANICE (Podlazi: Podlazi: 0, Strana A)		

SIGNALIZACE V NASTUPISTI

KONE a.s.
Evropská 423/178
160 00 Praha 6 - Vokovice

Nazev projektu	DD Jakartovice
Adresa umisteni vytahu	MonoSpace 300 DX
Nazev vykresu	VYKRES PRO MONTAZ VYTAHU
Cislo vytahu	T-0006721628

Cislo zakazky	C. vykr.	Zmena	Strana
T-0006721628	T-0006721628-010-I-3-1	-	4 (5)
	Uziv. c. -		

© KONE Corporation

A3

2022 / KP26.3.2024 / C#26-03-2024 / QD-01100

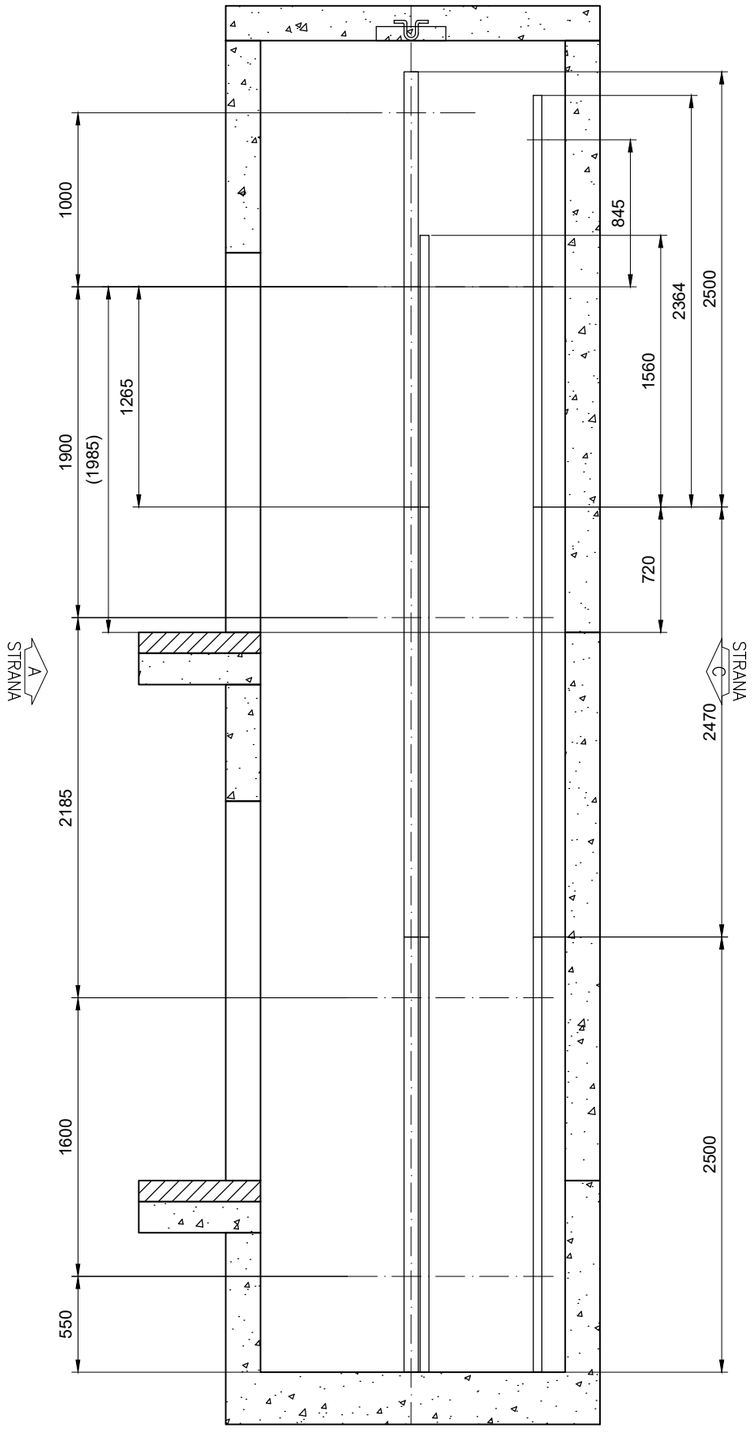

T82-1/B - OSA VODITKA KLECE: 0 mm svetla vyska k podlaze prohlubne
HT60-15 - OSA VODITKA PROTIVAHY: 0 mm svetla vyska k podlaze prohlubne

REZ A-A
HMOZDINY A
VODITKA ROZMISTENI
Meritko 1:35

T82-1/B - OSA VODITKA KLECE: 0 mm svetla vyska k podlaze prohlubne

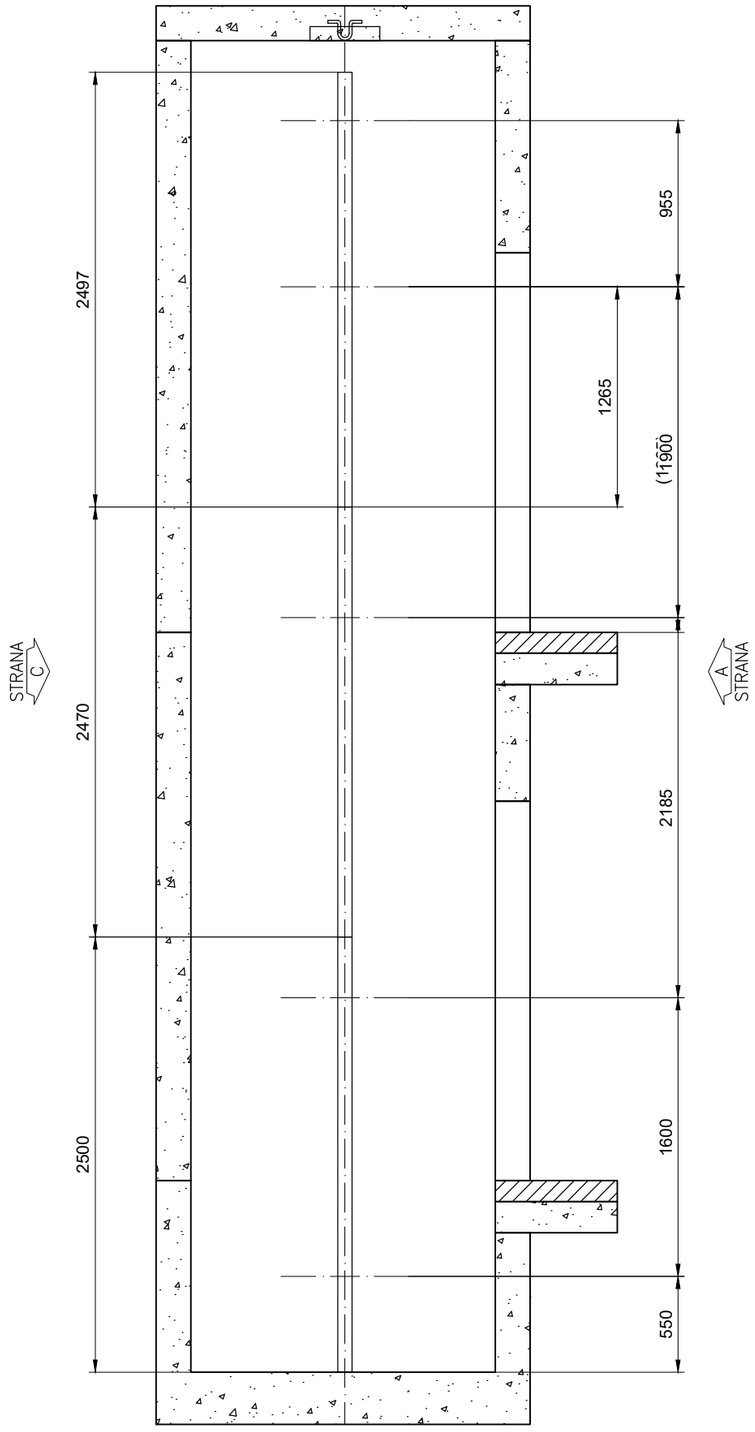

REZ B-B
HMOZDINY A
VODITKA ROZMISTENI
Meritko 1:35

2022 / KP26.3.2024 / C#26-03-2024 / QD-01100

© KONE Corporation

A3

KONE

KONE a.s.
Evropská 423/178
160 00 Praha 6 - Vokovice

Nazev projektu	DD Jakartovice		
Adresa umisteni vytahu	MonoSpace 300 DX		
Nazev vykresu	VYKRES PRO MONTAZ VYTAHU		
Cislo vytahu	T-0006721628		
Cislo zakazky: T-0006721628	C. vykr.: T-0006721628-010-I-4-1	Zmena: -	Strana: 5 (5)
	Uziv. c.: -		

PREJEZD KABINY	: 85 mm
STLACENI NARAZNIKU KABINY	: 72 mm
CELKEM	: 157 mm
NADSKOCENI KABINY	: 35 mm
PREJEZD VYVAZOVACIHO ZAVAZI	: 79 mm
STLACENI NARAZNIKU VYVAZOVACIHO ZAVAZI	: 66 mm
CELKEM	: 180 mm

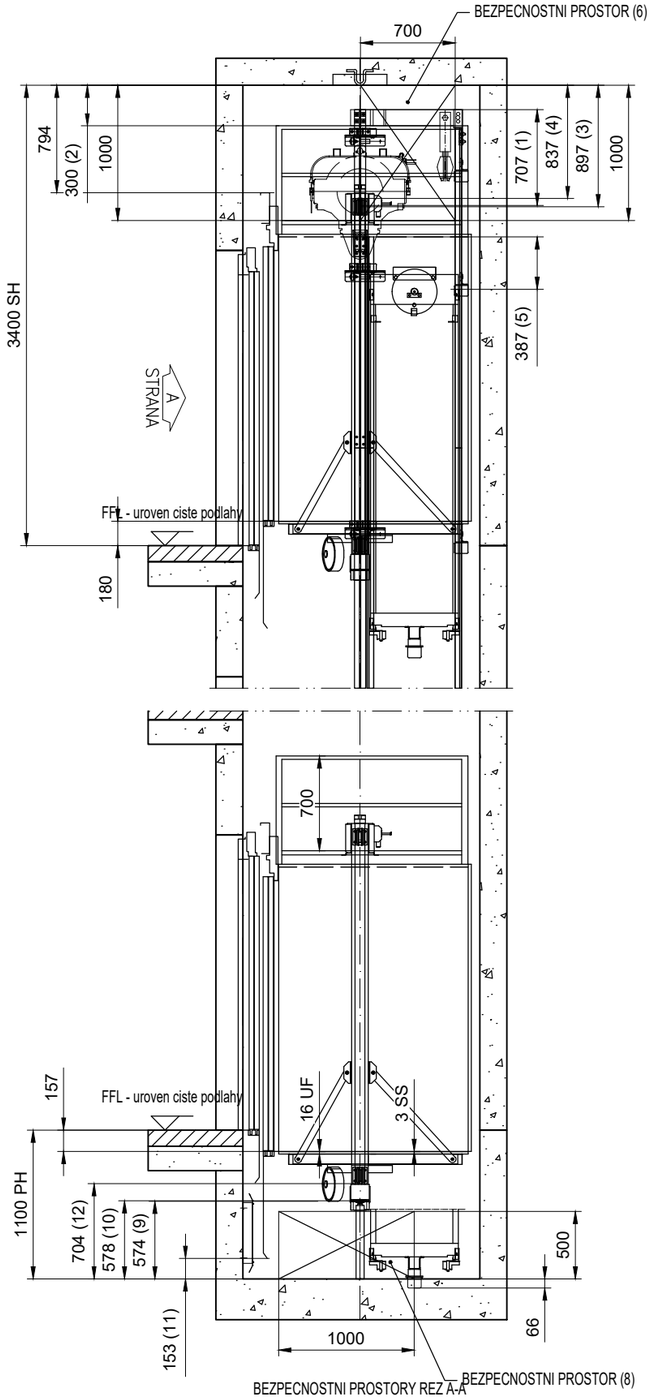

BEZPECNOSTNI PROSTORY REZ A-A
Meritko 1:45

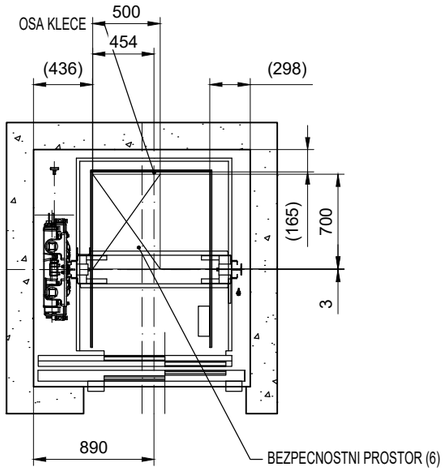

BEZPECNOSTNI PROSTOR NA STRESE KABINY
Meritko 1:45

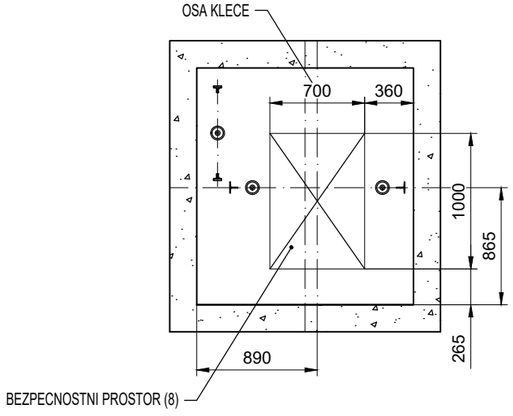

BEZPECNOSTNI PROSTOR V PROHLUBNI
Meritko 1:45

HLAVNI LEGISLATIVNI PREDPIS:	OSTATNI LEGISLATIVNI PREDPISY:
EN81-20:2020 Odchylky:	EN81-70:2021+A1:2022 EN81-73:2020 Odchylky:
Postup pro ES posouzeni shody	CAP2 EU-typove prezkouseny vytah

VELIKOST HORNIHO PREJEZDU & PROHLUBNE

re : PODLE NORMY

ODSTAVEC EN81-20			SKUTECNY	MINIMUM EN81-20
Horni prejezd	1.	5.2.5.6.2	707	100
	2.	5.2.5.7.2 (c1)	300	300
	3.	5.2.5.7.2 (a)	897	500
	4.	5.2.5.7.2 (b)	837	100
	5.	5.2.5.6.2	387	100
	6.	5.2.5.7.1		Bezpecnostni prostor 0.5x0.7x1.0m
	7.			
Sachetni prohluben	8.	5.2.5.8.1		Bezpecnostni prostor 0.7x1.0x0.5m
	9.	5.2.5.8.2 (a)	574	500
	10.	5.2.5.8.2 (a)	578	500
	11.	5.2.5.8.2 (a1)	153	100
	12.	5.2.5.8.2 (a2)	704	100

KONE a.s.
Evropská 423/178
160 00 Praha 6 - Vokovice

Nazev projektu	DD Jakartovice
Adresa umisteni vytahu	MonoSpace 300 DX
Nazev vykresu	VYKRES PRO POSOUZENI SHODY
Cislo vytahu	T-0006721628

Cislo zakazky	C. vykr.		Zmena	Strana
T-0006721628		T-0006721628-010-A-1-1		
	Uziv. c.	-	-	1 (1)

© KONE Corporation

A3

2022 / KP26.3.2024 / C#26-03-2024 / QD-01100